小学生の部

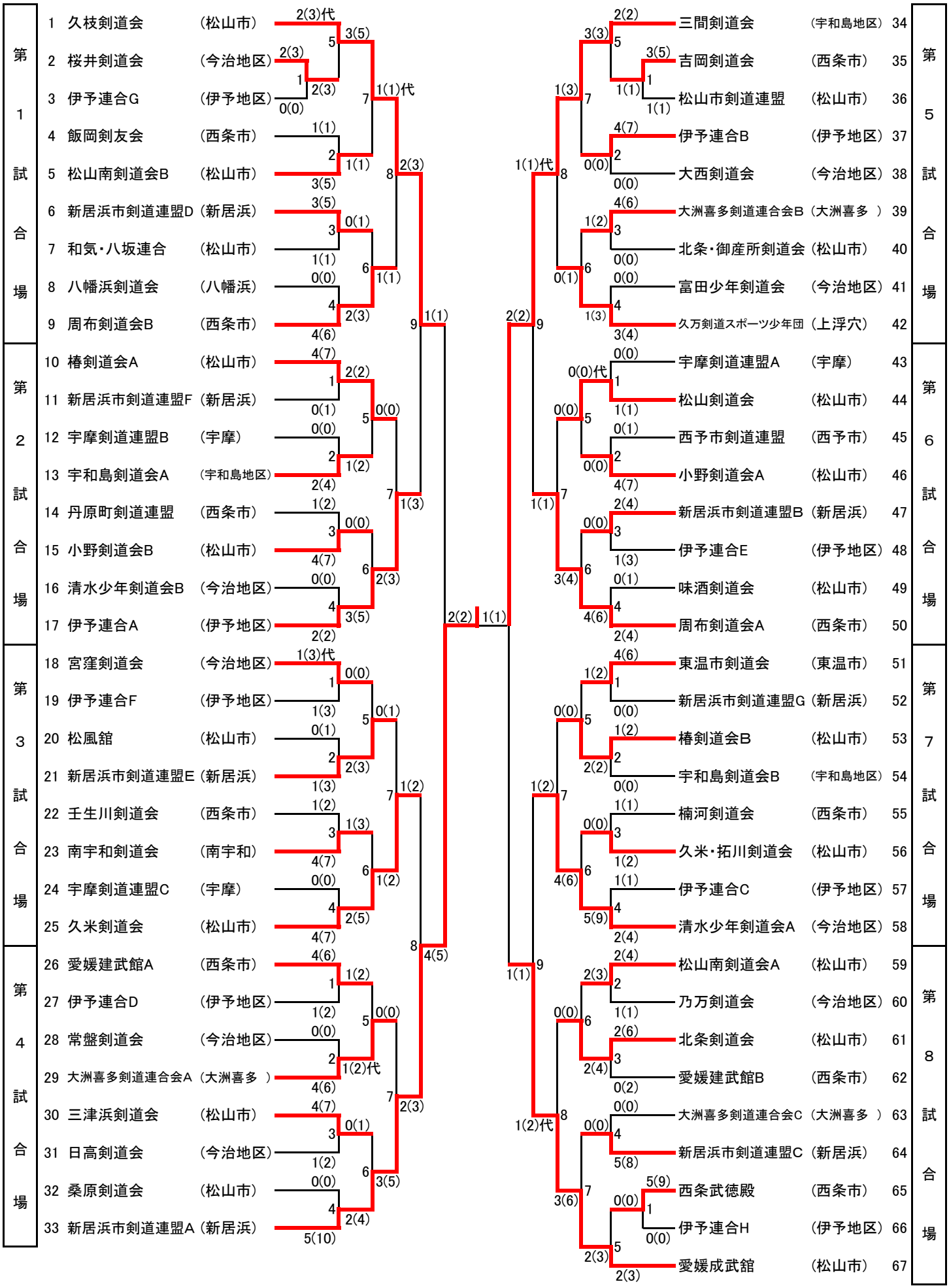
第1試合場
1 久枝剣道会 (松山市)
2 桜井剣道会 (今治地区)
3 伊予連合G (伊予地区)
4 飯岡剣友会 (西条市)
5 松山南剣道会B (松山市)
6 新居浜市剣道連盟D (新居浜)
7 和気・八坂連合 (松山市)
8 八幡浜剣道会 (八幡浜)
9 周布剣道会B (西条市)
第2試合場
10 椿剣道会A (松山市)
11 新居浜市剣道連盟F (新居浜)
12 宇摩剣道連盟B (宇摩)
13 宇和島剣道会A (宇和島地区)
14 丹原町剣道連盟 (西条市)
15 小野剣道会B (松山市)
16 清水少年剣道会B (今治地区)
17 伊予連合A (伊予地区)
第3試合場
18 宮窪剣道会 (今治地区)
19 伊予連合F (伊予地区)
20 松風館 (松山市)
21 新居浜市剣道連盟E (新居浜)
22 壬生川剣道会 (西条市)
23 南宇和剣道会 (南宇和)
24 宇摩剣道連盟C (宇摩)
25 久米剣道会 (松山市)
第4試合場
26 愛媛建武館A (西条市)
27 伊予連合D (伊予地区)
28 常盤剣道会 (今治地区)
29 大洲喜多剣道連合会A (大洲喜多)
30 三津浜剣道会 (松山市)
31 日高剣道会 (今治地区)
32 桑原剣道会 (松山市)
33 新居浜市剣道連盟A (新居浜)
第5試合場
34 三間剣道会 (宇和島地区)
35 吉岡剣道会 (西条市)
36 松山市剣道連盟 (松山市)
37 伊予連合B (伊予地区)
38 大西剣道会 (今治地区)
39 大洲喜多剣道連合会B (大洲喜多)
40 北条・御産所剣道会 (松山市)
41 富田少年剣道会 (今治地区)
42 久万剣道スポーツ少年団 (上浮穴)
第6試合場
43 宇摩剣道連盟A (宇摩)
44 松山剣道会 (松山市)
45 西予市剣道連盟 (西予市)
46 小野剣道会A (松山市)
47 新居浜市剣道連盟B (新居浜)
48 伊予連合E (伊予地区)
49 味酒剣道会 (松山市)
50 周布剣道会A (西条市)
第7試合場
51 東温市剣道会 (東温市)
52 新居浜市剣道連盟G (新居浜)
53 椿剣道会B (松山市)
54 宇和島剣道会B (宇和島地区)
55 楠河剣道会 (西条市)
56 久米・拓川剣道会 (松山市)
57 伊予連合C (伊予地区)
58 清水少年剣道会A (今治地区)
第8試合場
59 松山南剣道会A (松山市)
60 乃万剣道会 (今治地区)
61 北条剣道会 (松山市)
62 愛媛建武館B (西条市)
63 大洲喜多剣道連合会C (大洲喜多)
64 新居浜市剣道連盟C (新居浜)
65 西条武徳殿 (西条市)
66 伊予連合H (伊予地区)
67 愛媛成武館 (松山市)